alle Maße in mm

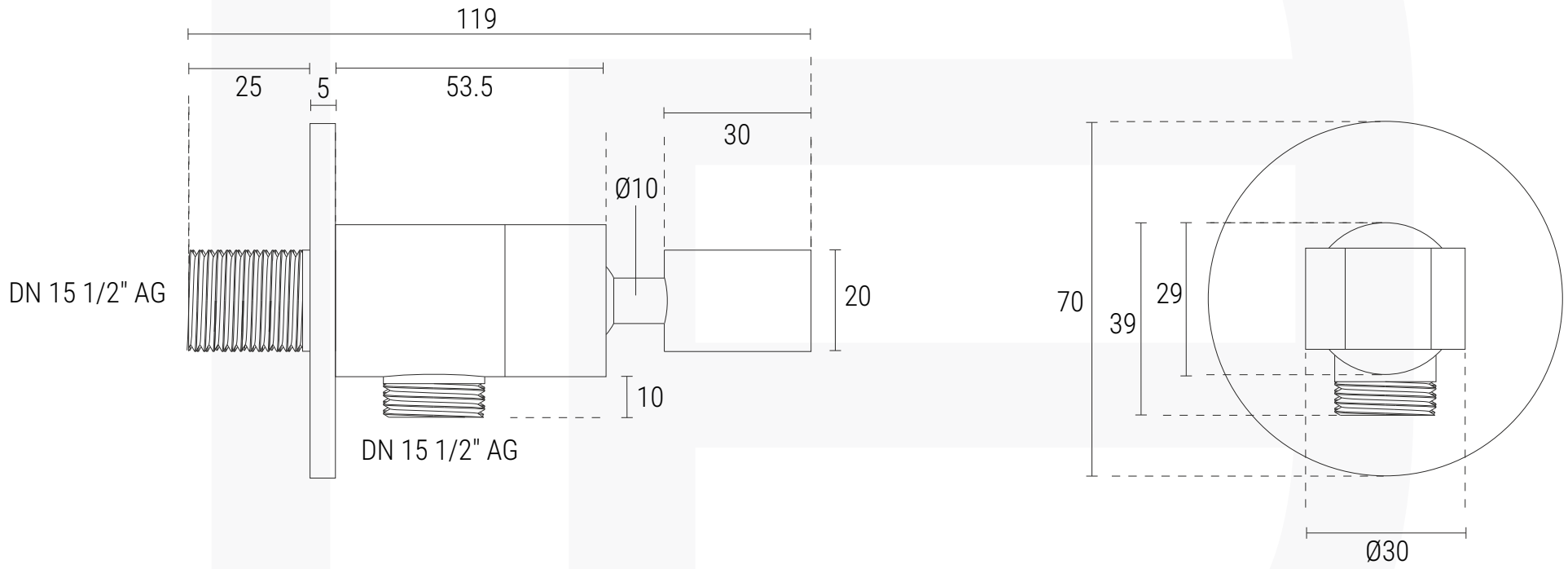

©DEUSENFELD

M8WB2720-H

alle Maße in mm

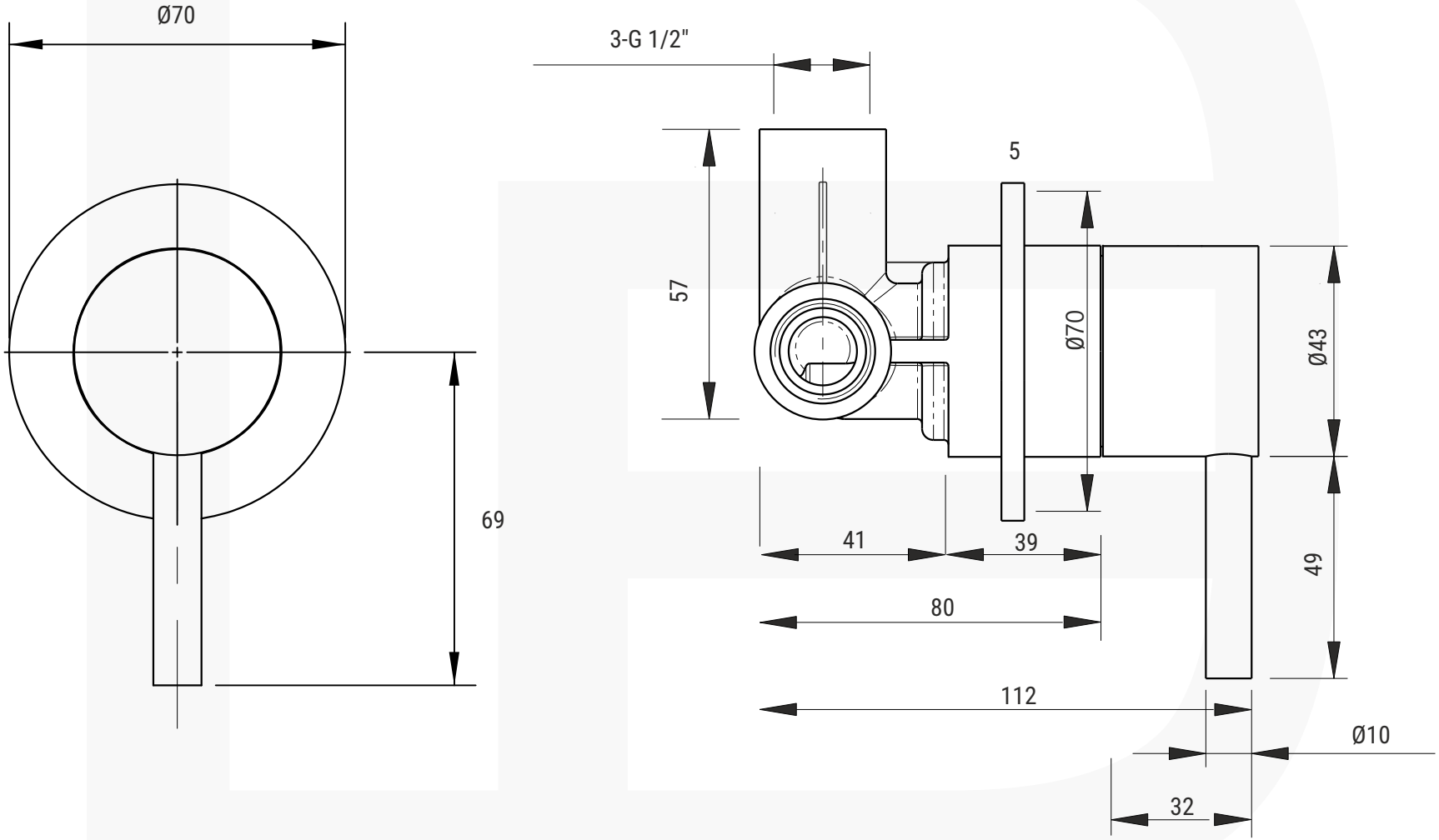

2-Wege Umsteller

©DEUSENFELD

alle Maße in mm

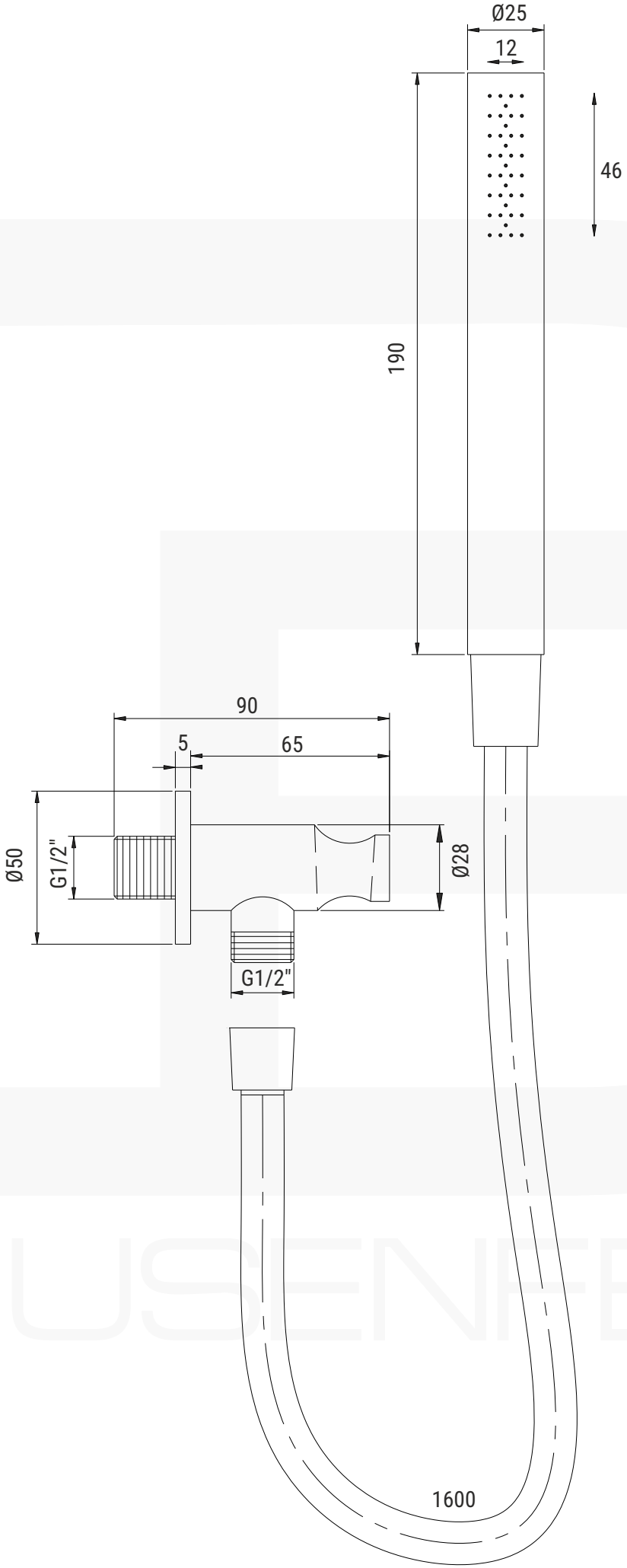

©DEUSENFELD

alle Maße in mm

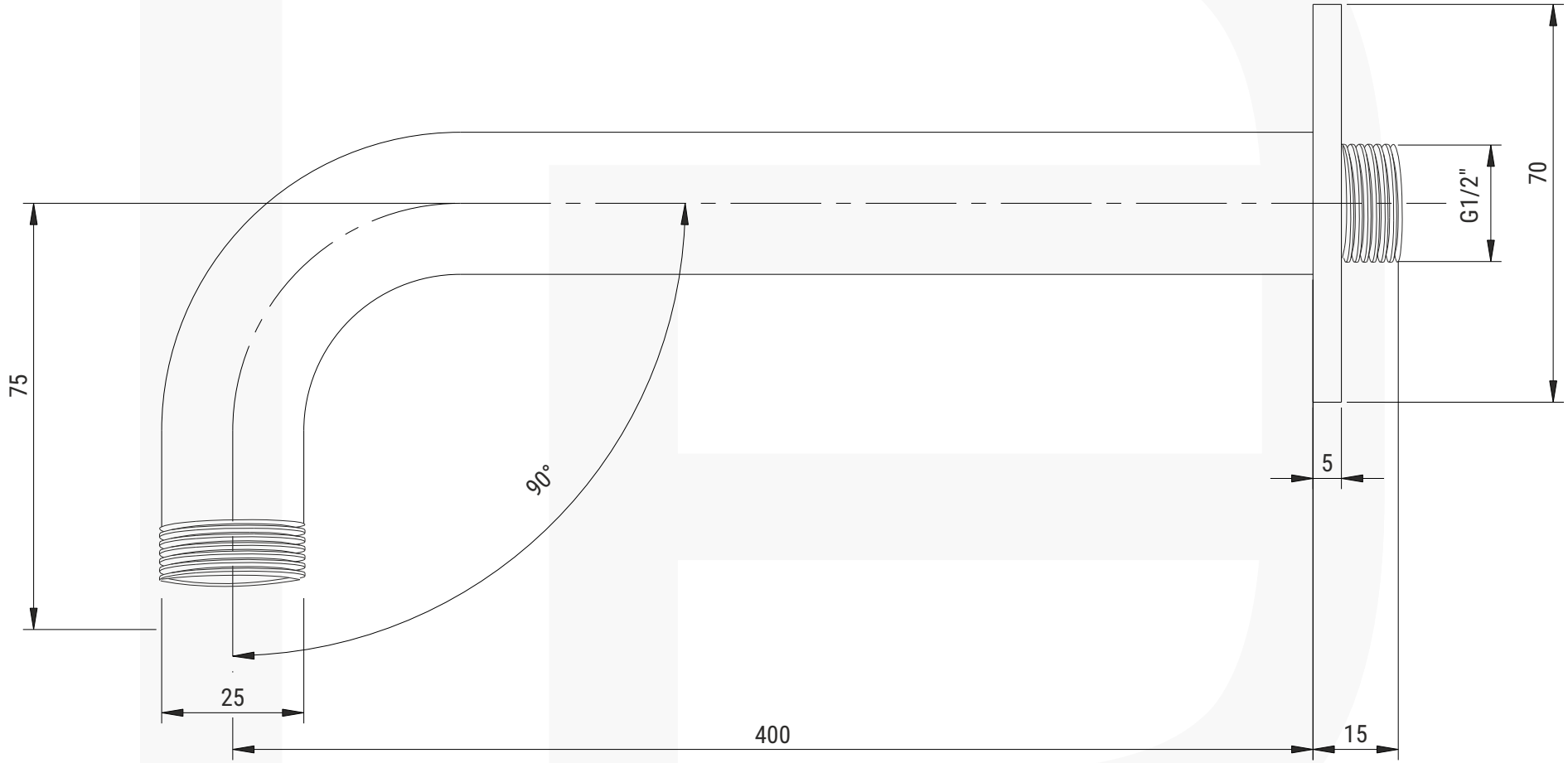

©DEUSENFELD

alle Maße in mm

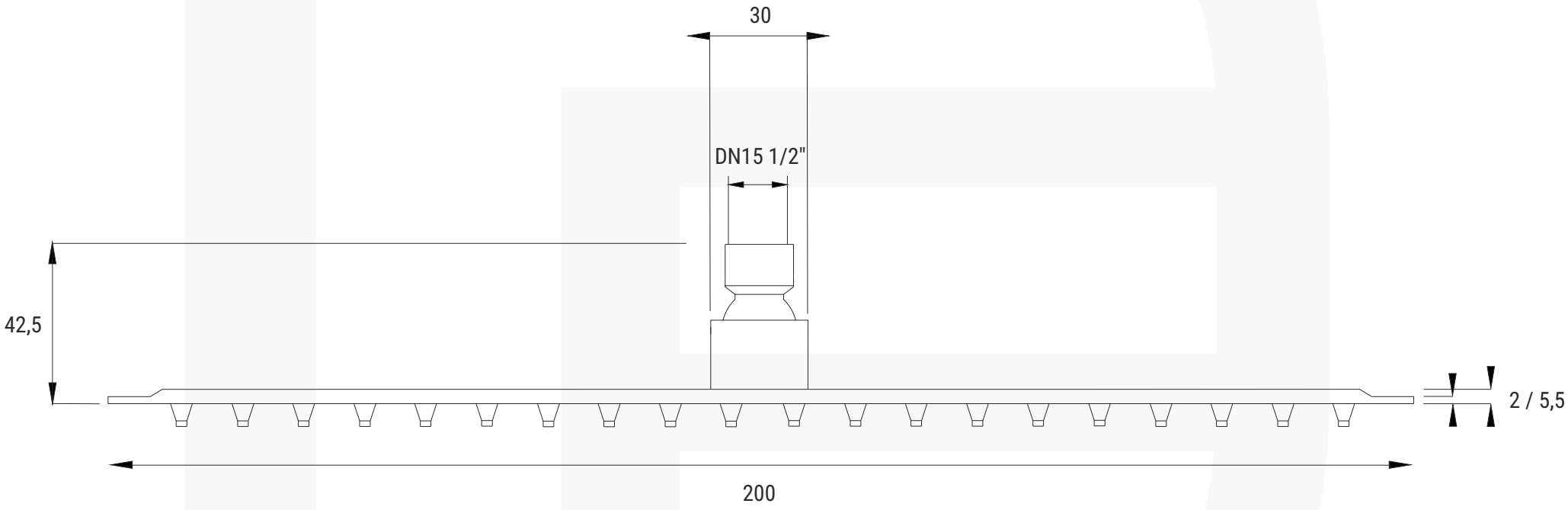

©DEUSENFELD