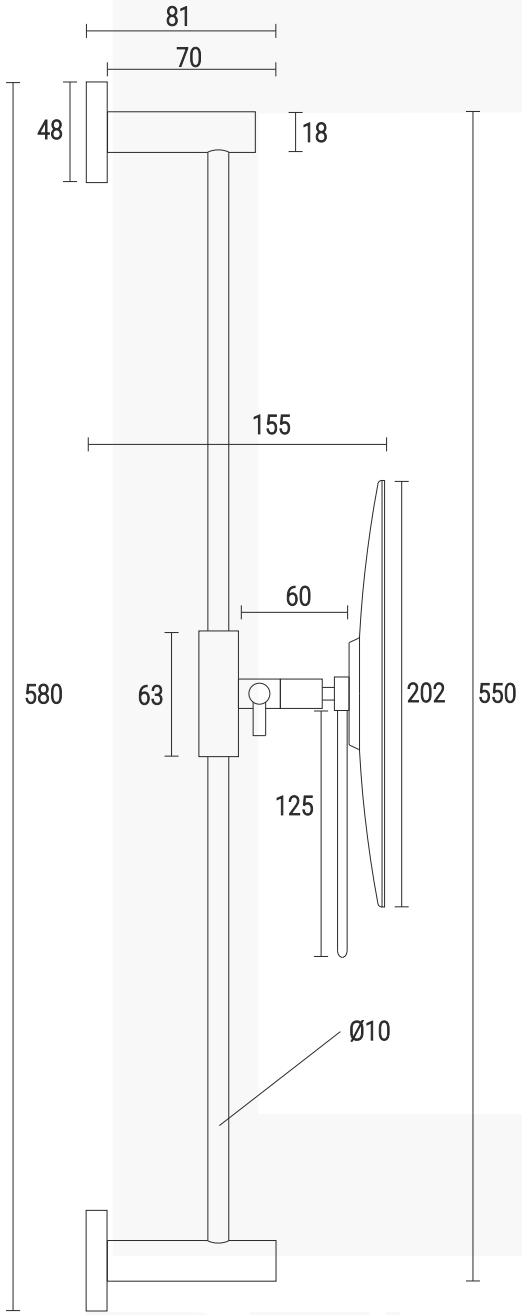

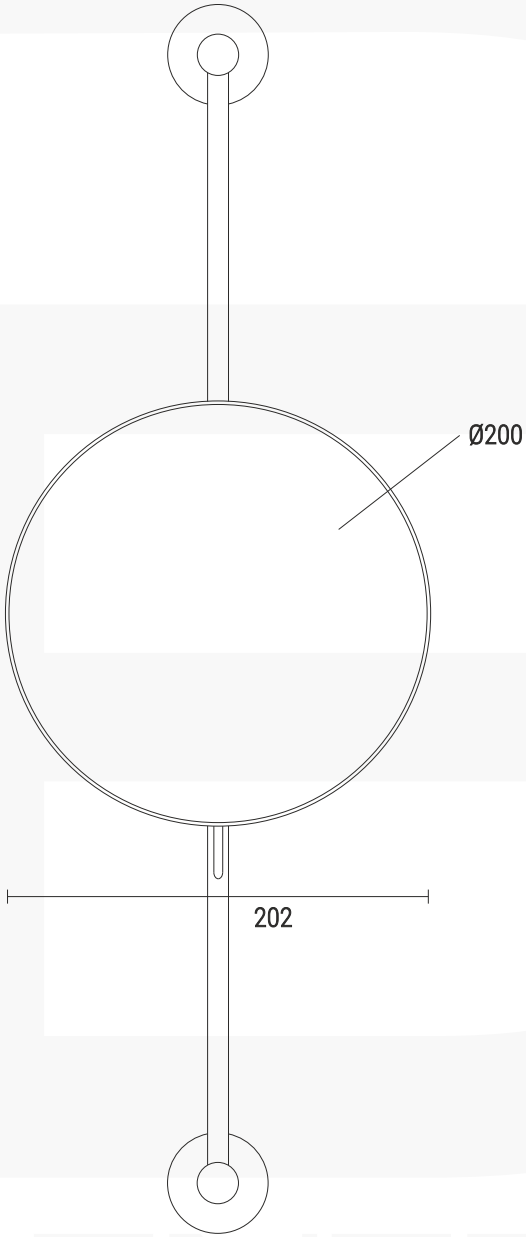

Rückansicht Wandsockel mit Befestigungsplatte
Vergrößerte Ansicht !

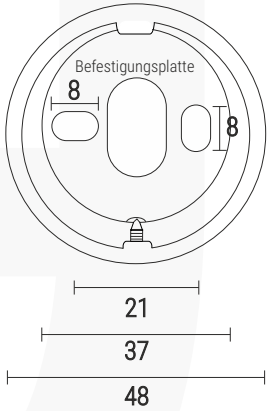

Alle Maße in mm

©DEUSENFELD

www.deusenfeld.de

Maßskizze KSTxC

0921